13F　ヒューエル　サプライ・エンジン　コントロール

仕　様……13F－2
整備基準値……13F－2
シール剤・接着剤……13F－2
車上点検……13F－2
　1．ヒューエル　ゲージ　ユニットの交換……13F－2
　2．アクセルレーター　ケーブルの点検，調整……13F－3
　3．ヒューエル　フィルター　カートリッジの交換……13F－4
ヒューエル　タンク……13F－5
アクセルレーター　ケーブル・ペダル，スロットル　ケーブル……13F－7
ヒューエル　フィルター……13F－8

仕　様

項　　目	仕　　様
ヒューエル　タンク容量　dm³ {ℓ}	45 {45} 〈J 55〉，48 {48} 〈J 25〉

整備基準値

項　　目	標　準　値
アクセルレーター　ペダル　ストローク　mm	55± 5
エンジン　アイドル回転数　r／min	800
アクセルレーター　ケーブルの遊び　mm	0 ～ 1

シール剤・接着剤

使　用　箇　所	純　正　用　品　名　称	市販品推奨銘柄
・ヒューエル　タンクとパッドの取付け	－	乾性接着剤： セメダイン575ＡＲ又は相当品
・アクセルレーター　ペダル Ass'y 取付け スクリューの相手側ナットねじ部	乾性シール剤：スリーボンド1105	－

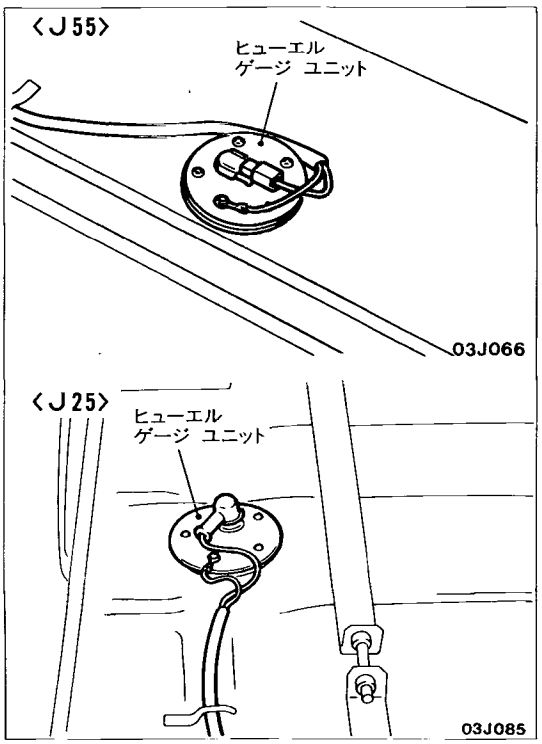

車上点検

1．ヒューエル　ゲージ　ユニットの交換

(1)ヒューエル　タンク　プロテクター Ass'y を取外す。
（P．13F－5，6参照）

(2)ヒューエル　ゲージ　ユニットからコネクター及びヒューエル　ゲージ　ユニット取付けスクリューを外し，ヒューエル　ゲージ　ユニットを取外す。

2．アクセルレーター　ケーブルの点検，調整

(1)点検，調整前に車両を次の状態にする。
・エンジン冷却水温度：80～90℃
・灯火類，付属装備品の作動：ＯＦＦ
・トランスミッション：ニュートラル

(2)スロットル　ケーブルがアクセルレーター　アームを引張っていないことを確認する。

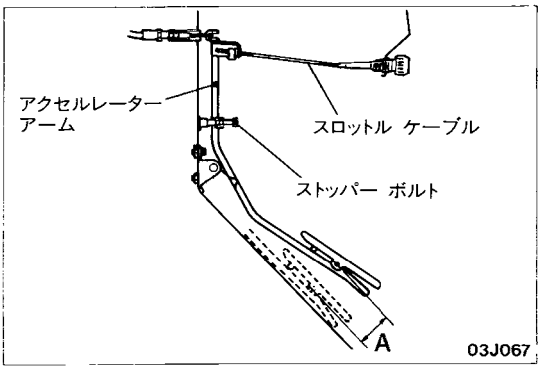

(3)アクセルレーター　ペダル　ストロークが標準値にあるか確認する。標準値を外れる場合はストッパー　ボルトにて調整する。
標準値(A)：55± 5 mm

(4)アイドル回転数が標準値であることを確認する。
標準値：800 r／min

(5)エンジンを停止する。

(6)アクセルレーター　ケーブルの配索に急な折れ曲がりがないか確認する。

(7)インナー　ケーブルの遊びの状態を点検する。

(8)インナー　ケーブルの遊びが大きい場合，又は遊びが全くない場合は次の要領で調整を行う。
①アジャスチング　ナットを緩め，アジャスチング　レバーを全閉状態にする。
②アジャスチング　レバーが動き出す直前まで，アジャスチング　ナットを締め込んだ後，半回転戻してロック　ナットで固定する。この作業によりアクセルレーター　ケーブルの遊びが標準値に調整される。
標準値：0～1 mm

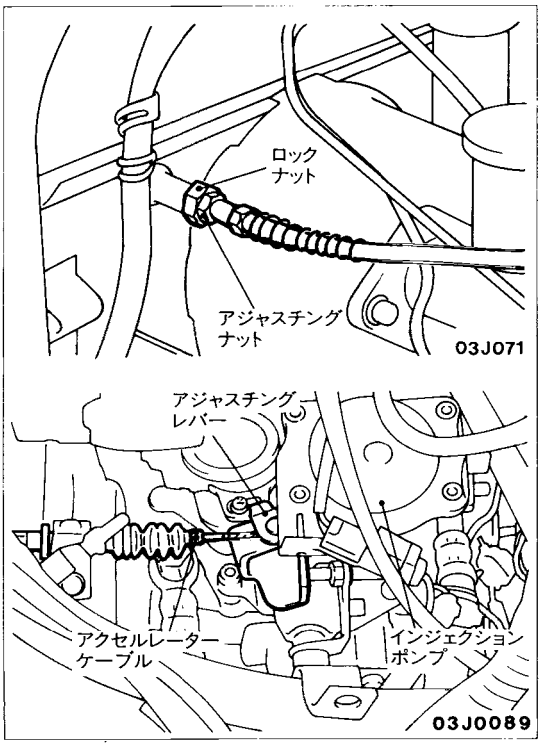

13F

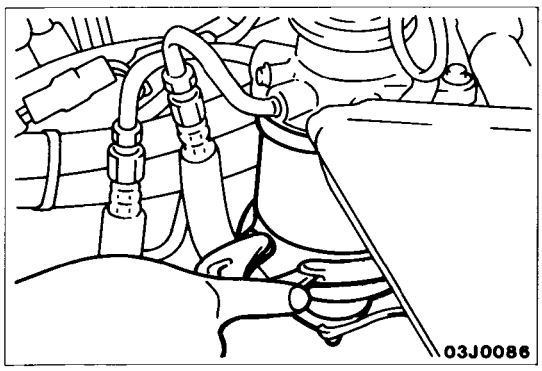

3．ヒューエル　フィルター　カートリッジの交換

(1)ヒューエル　フィラー　キャップを取外してヒューエル　タンク内の圧力を抜く。

(2)ウォーター　レベル　センサーのコネクターを外す。

(3)オイル　フィルター　レンチを使用して，ヒューエル　フィルター　カートリッジをヒューエル　フィルター　ポンプ　ボデーから取外す。

注　意

・軽油の飛散を防ぐため，ウエス等で覆うこと。

(4)新しいフィルターを取付け後，ヒューエル　ラインのエア抜き作業を行う。

(5)エンジンを始動し，燃料漏れがないか点検する。

ヒューエル タンク〈J55〉

■取外し・取付け

取外し前の作業
・燃料の抜取り

取付け後の作業
(1)燃料の注入
(2)燃料漏れの有無の確認

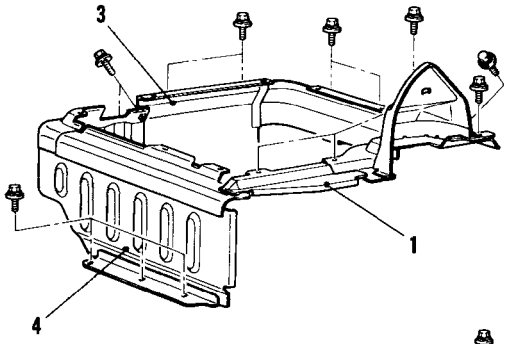

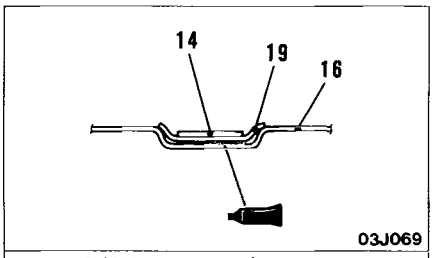

乾性接着剤：セメダイン575AR又は相当品

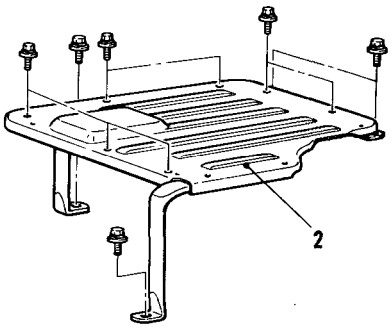

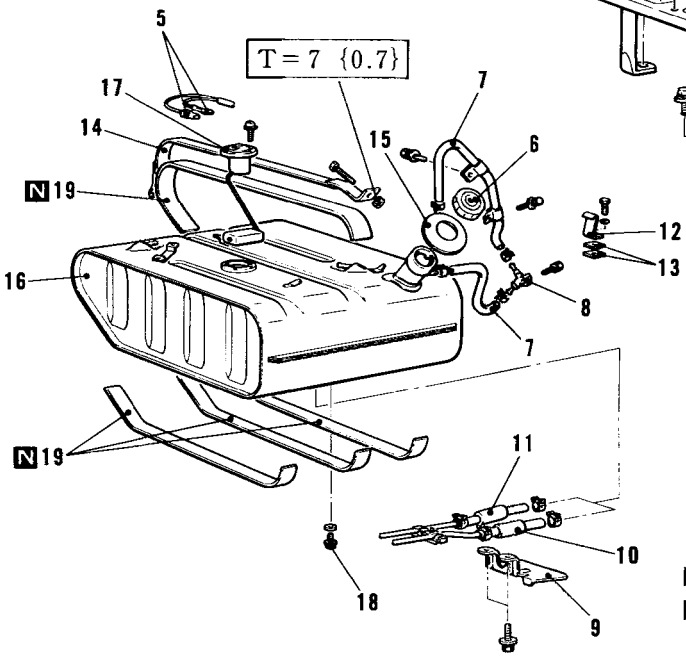

取外し手順

● 助手席側シートの取外し
(グループ52A-シート参照)

1. ヒューエル タンク レフト プロテクター
2. ヒューエル タンク フロア カバー
3. ヒューエル タンク ライト プロテクター
4. ヒューエル タンク フロント プロテクター
5. ヒューエル ゲージ ユニット コネクター
6. フィラー キャップ
7. ヒューエル ホース
8. チェック バルブ(ロール オーバー バルブ)
9. ヒューエル タンク リヤ ブラケット
10. ヒューエル メーン ホース
11. ヒューエル リターン ホース
▶A◀12. アンカー ブラケット
▶A◀13. シム
14. ヒューエル タンク ホールド ストラップ
15. グロメット
16. ヒューエル タンク
17. ヒューエル ゲージ ユニット
18. ドレーン プラグ
19. パッド

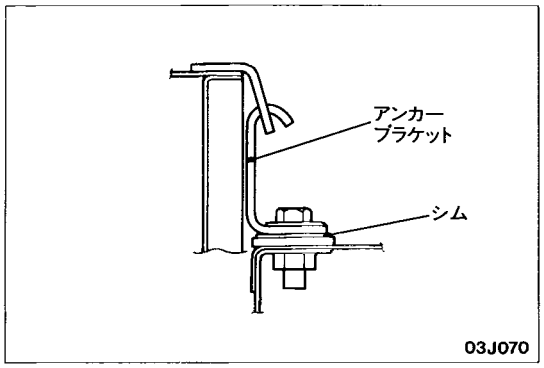

■取付けの要点

▶A◀ シム／アンカー ブラケットの取付け

ヒューエル タンクに無理のかからないようにシムにて調整し，取付ける。

13F

ヒューエル タンク〈J25〉

■取外し・取付け

取外し前の作業
・燃料の抜取り

取付け後の作業
(1)燃料の注入
(2)燃料漏れの有無の確認

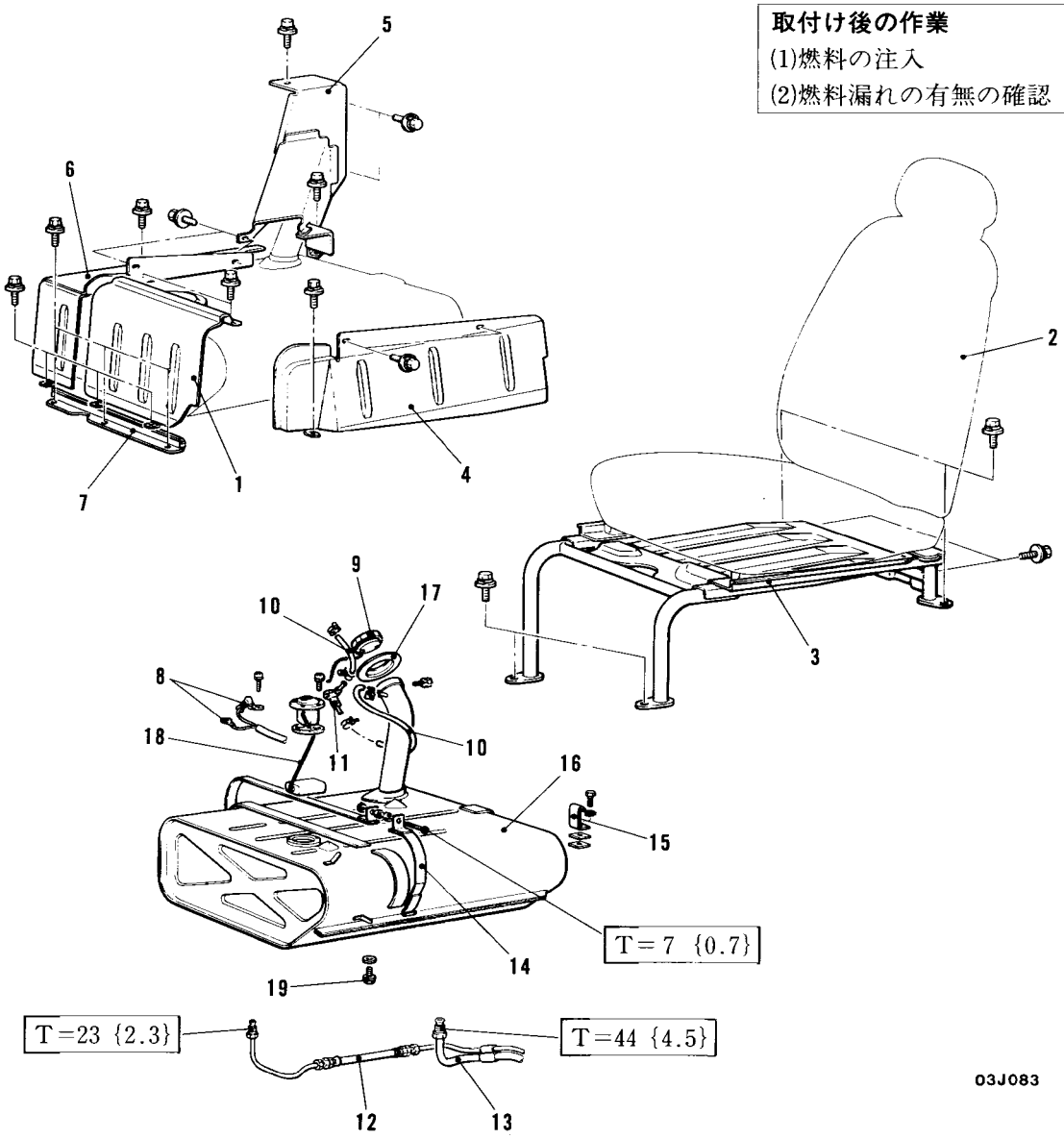

取外し手順

1. ヒューエル タンク フロント プロテクター
2. 運転席シート
3. ヒューエル タンク リヤ プロテクター
4. ヒューエル タンク レフト プロテクター
5. フィラー パイプ プロテクター
6. ヒューエル タンク ライト プロテクター
7. ヒューエル タンク ストッパー
8. ヒューエル ゲージ ユニット コネクター
9. フィラー キャップ
10. ヒューエル タンク ホース
11. チェック バルブ(ロール オーバー バルブ)
12. ヒューエル リターン チューブ
13. ヒューエル フィード チューブ
14. ヒューエル タンク ホールド ストラップ
15. アンカー ブラケット(P.13F-5参照)
16. ヒューエル タンク
17. グロメット
18. ヒューエル ゲージ ユニット
19. ドレーン プラグ

アクセルレーター　ケーブル・ペダル，スロットル　ケーブル

■取外し・取付け

取付け後の作業
アクセルレーター　ケーブルの点検，調整
（P．13F－3参照）

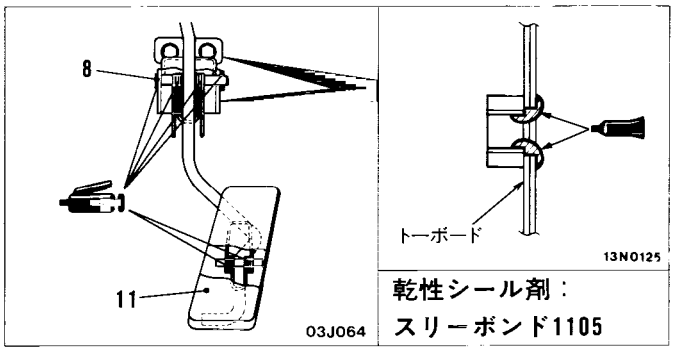

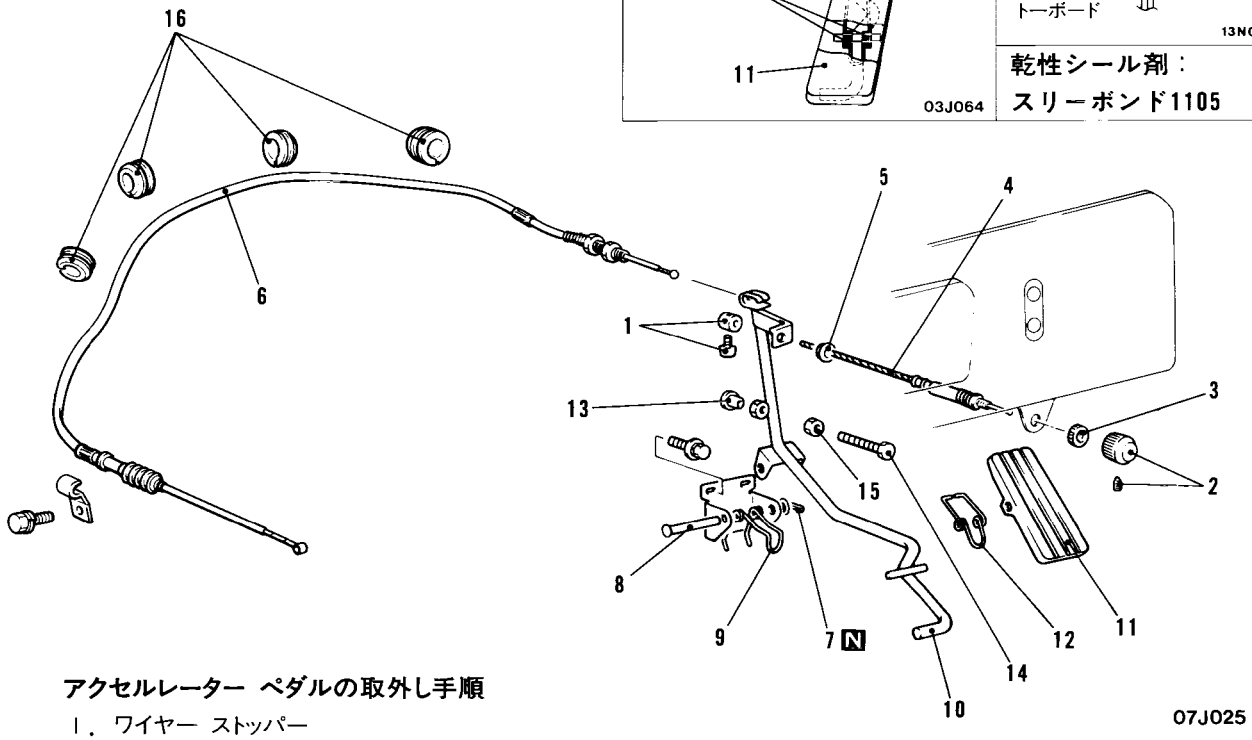

アクセルレーター ペダルの取外し手順

1．ワイヤー ストッパー
▶A◀ 4．スロットル ケーブル
5．ブッシュ
6．アクセルレーター ケーブル
7．スプリット ピン
8．クレビス ピン
9．リターン スプリング
10．アクセルレーター アーム
11．アクセルレーター ペダル
12．スプリング
13．キャップ
14．ストッパー ボルト
15．ロック ナット

スロットル ケーブルの取外し手順

1．ワイヤー ストッパー
2．スロットル ノブ
3．ナット
▶A◀ 4．スロットル ケーブル
5．ブッシュ

アクセルレーター ケーブルの取外し手順

6．アクセルレーター ケーブル
16．グロメット

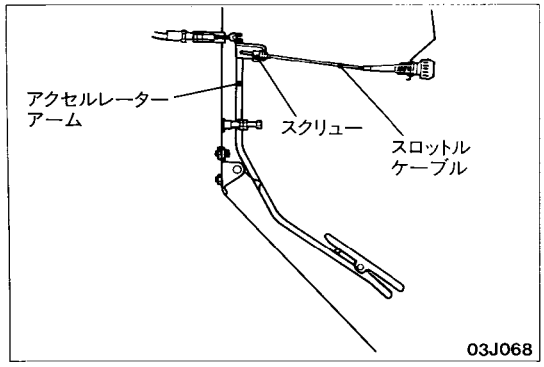

■取付けの要点

▶A◀　スロットル　ケーブルの取付け

(1)スロットル　ケーブルが直線となるようにスクリューを締付ける。
(2)スロットル　ノブを戻した状態では，アクセルレーター　アームを引張っていないことを確認する。

ヒューエル フィルター

■取外し・取付け

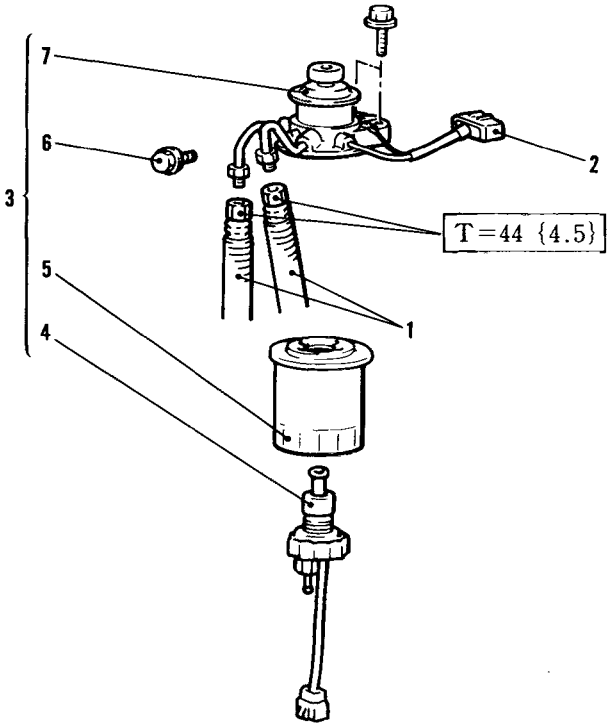

13J0098

取外し手順

1. メーン ホースの接続
2. コネクターの接続
3. ヒューエル フィルターAss'y
4. ウォーター レベル センサー
5. ヒューエル フィルター カートリッジ
6. エア プラグ
7. ヒューエル フィルター ポンプ

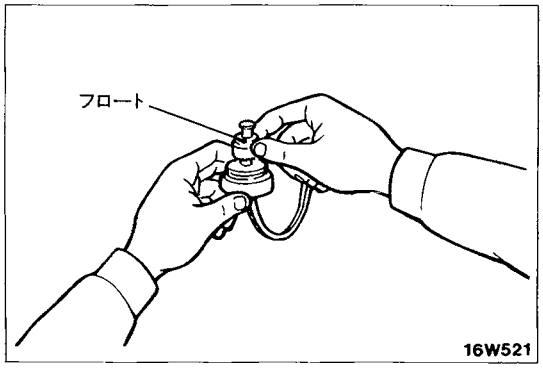

■点 検

ウォーター レベル センサーの作動点検

ウォーター レベル センサー コネクターにサーキット テスターを接続する。
フロートを上げたとき導通し，下げたときに導通がなければ，ウォーター レベル センサーは良好である。